Z4

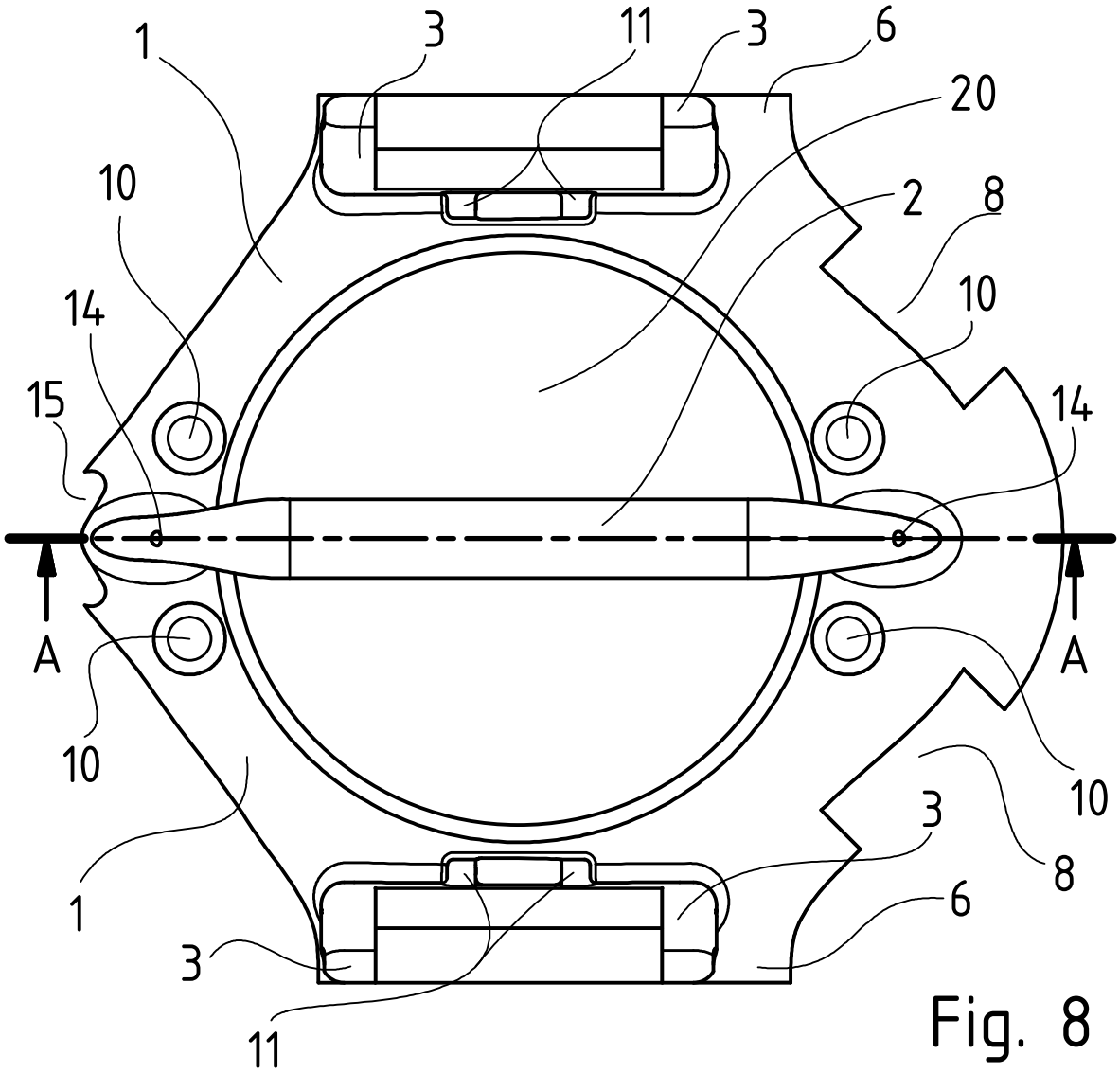

Fig. 8

A-A (1 : 25)

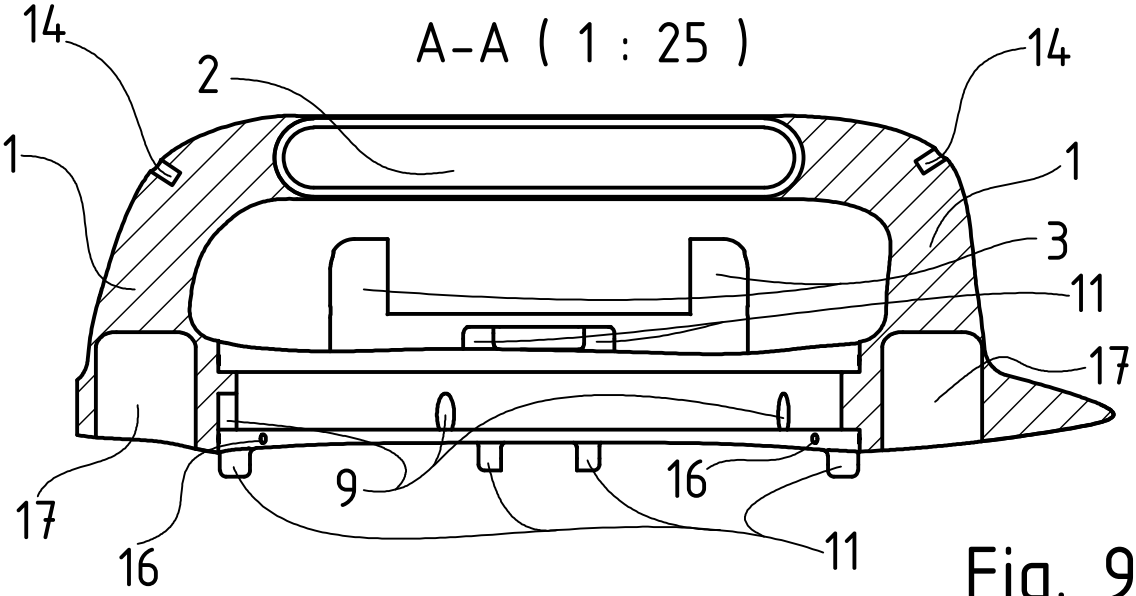

Fig. 9