Z23

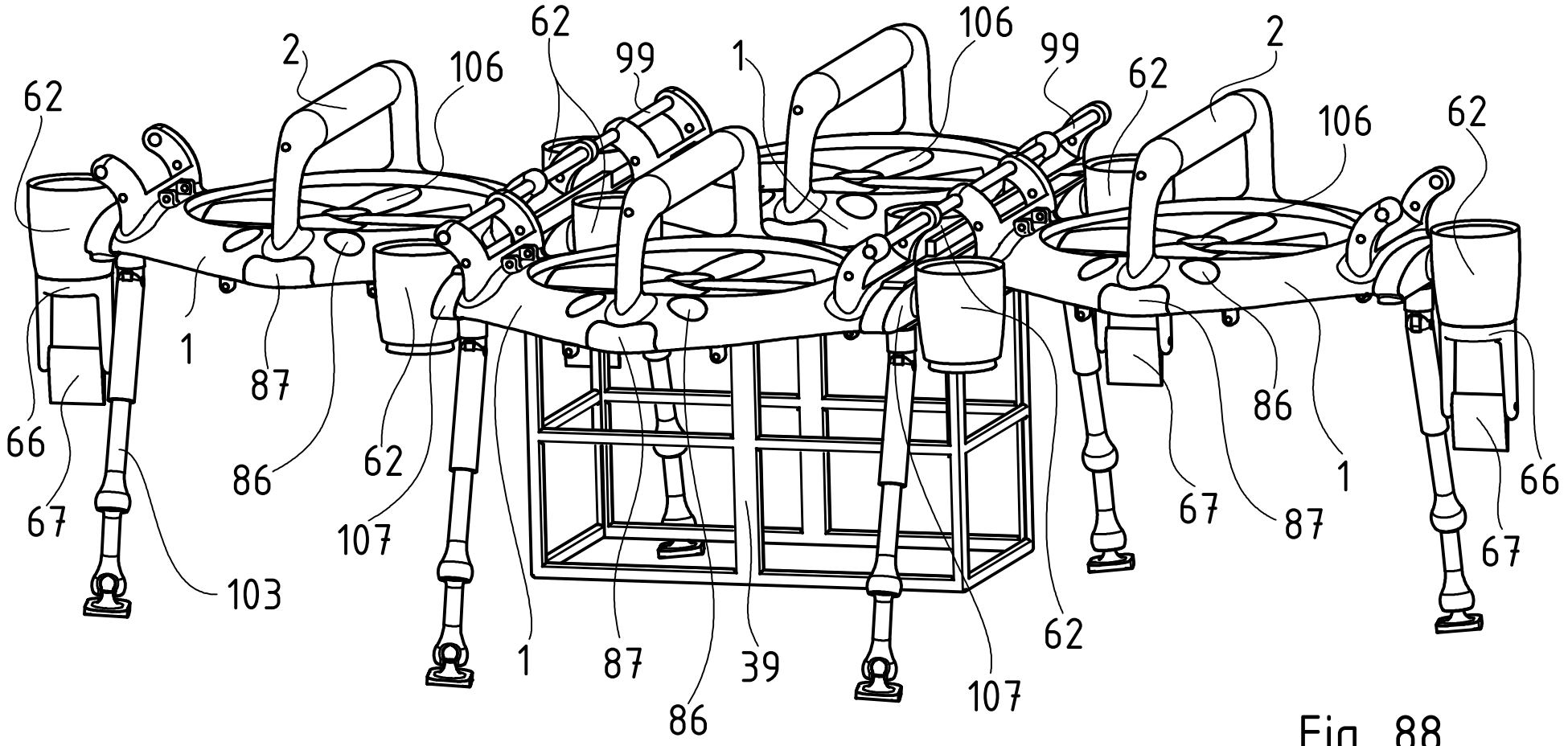
62
2
106
62
99
1
106
99
62
2
106
62
66
67
1
87
86
62
107
103
1
87
86
39
107
62
67
87
86
1
66
67

Fig. 88